Hygrostat et hygrothermostat

	HYG-E 6001	HYG-E 7001
		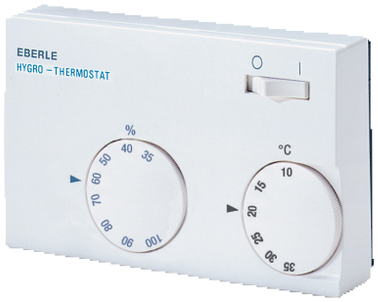
Code de commande	HYG-E 6001	HYG-E 7001
N° informatique	119 1701 91 100	119 7901 51 100
Plage de réglage	35 à 100 % d'humidité relative	35 à 100 % d'humidité relative 10 à 35 °C
Différentiel sous charge maximale	–	0,5 K
Contact	1 inverseur assécher/humidifier	1 inverseur assécher/humidifier 1 inverseur chauffer/refroidir
Tension de service	24 à 230 V AC	24 ou 230 V AC
Courant commutable	5 A cos φ = 1 0,2 A cos φ = 0,6	hygrostat : 5 A cos φ = 1 0,2 A cos φ = 0,6 10 A cos φ = 1 / 4 A cos φ = 0,6 chauffer 5 A cos φ = 1 / 2 A cos φ = 0,6 refroidir
Mesure de la température	–	bimétal
Interrupteurs	–	ON/OFF
Témoins lumineux	–	–
Degré de protection	IP 30	IP 30
Particularités	–	–
Dimensions	75 x 75 x 25,5 mm	127,5 x 75 x 27 mm
Schéma électrique	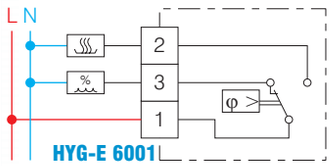	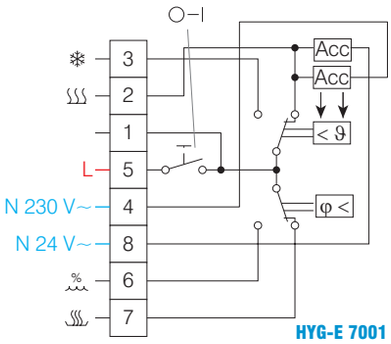
	1-2 : assécher 1-3 : humidifier φ < : fonction hygrostat	5-6 : humidifier, 5-7 : assécher φ < : fonction hygrostat < ϑ : fonction thermostatique Acc : résistance d'anticipation