Wifi- en RF-ontvanger, 3 kanalen, T3W

T3W

RF 433 MHz

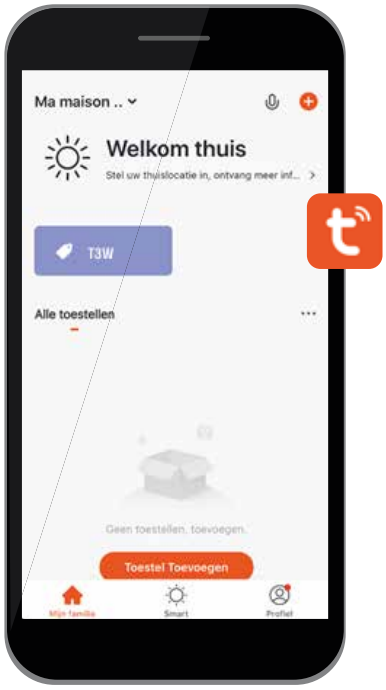

- 3-kanaalsontvanger te bedienen via de Tuya Smart-applicatie voor smartphone en een wifii-verbinding en/of met een afstandsbediening
- Bediening van elke elektrische kring binnen: bediening van verlichting, IR-verwarming, enz.
- Voldoet aan de RED-richtlijn.

Technische gegevens

Voeding	110 tot 240 V AC
Ontvangstfrequentie	433 MHz
Ingebouwde wifi-ontvanger (Tuya app)	
3 NO-contacten × 10 A	
Ledsturing tot 300 W per uitgang van 10 A	
Handmatige bediening direct op de ontvanger en zichtbaarheid van de contactstatus	
ON/OFF bistabiel	
Toegelaten temperatuur	-10 tot + 55 °C
IP20	
Montage in valse plafonds	
Schroefklemmen	

Aansluitschema

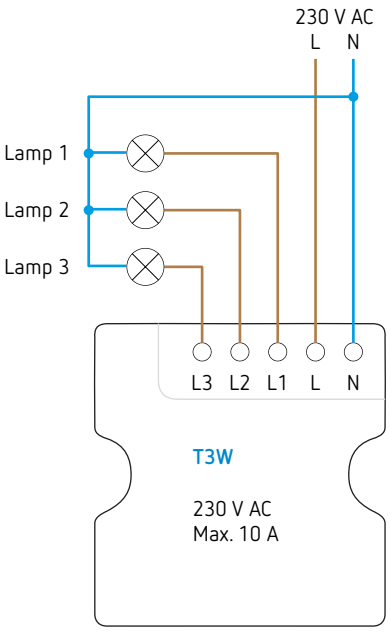

Wifi- en RF-ontvanger 433 MHz, 3 kanalen, **T3W**

Afmetingen

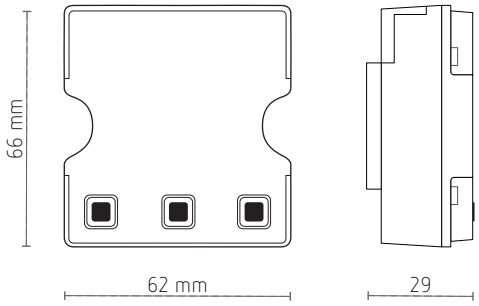

Compatibele zenders

- **Kinetische afstandsbediening, geen batterij nodig** : een simpele druk op de toets van de zender genereert de energie die nodig is om het commando naar de actuator te sturen.
- Zendfrequentie : 433 MHz
- Bereik van 15 m binnenshuis en 30 m buitenshuis

Afstandsbedieningen voor wandmontage

Referentie		Beschrijving	Afmetingen
T1S		1 kanaal, wit, IP67	B 86 × H 86 × D 14,5 mm
T2S		2 kanalen, wit, IP67	B 86 × H 86 × D 14,5 mm
T3S		3 kanalen, wit, IP67	B 86 × H 86 × D 14,5 mm
T4S		4 kanalen, wit, IP44	B 86 × H 86 × D 14,5 mm
T6S		6 kanalen, wit, IP44	B 86 × H 86 × D 14,5 mm

Draagbare afstandsbedieningen

Referentie		Beschrijving	Afmetingen
T1RC		1 kanaal, zwart, IP44	B 21 × H 48 × D 15,5 mm
T4RC		4 kanalen, wit, IP44	B 54 × H 54 × D 21 mm

Bestelref.	EAN	Beschrijving
T3W	9900000090357	Wifi- en RF-ontvanger 433 MHz, 3 kanalen
Compatibele zenders		
T1RC	5420003730059	1 kanaal, draagbaar
T1S	5420003730073	1 kanaal, wand
T2S	5420003730035	2 kanalen, wand
T3S	5420003730042	3 kanalen, wand
T4RC	5420003730066	4 kanalen, draagbaar
T4S	5420003730097	4 kanalen, wand
T6S	5420003730028	6 kanalen, wand

tempolec
Route de Biesme 49
B-6530 THUIN
TEL 071 59 00 39
info@tempolec.be
www.tempolec.be