# Thermostats modulaires avec horloge incorporée et sonde à distance

**RAM 366/1 top**

**RAM 366/2 top**

Réf. **907 0 191**, sonde d'ambiance standard

Réf. **907 0 192**, sonde d'ambiance réglable

Le type de sonde doit être spécifié à la commande.

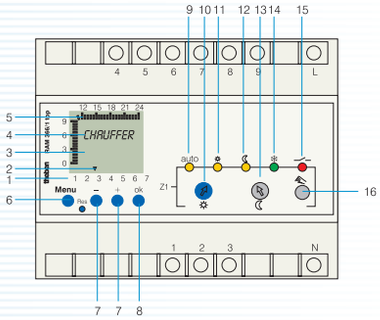


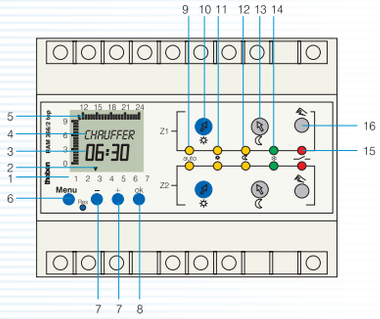


## Utilisation

Les thermostats à horloge RAM 366/1 top et RAM 366/2 top conviennent pour la régulation de la température ambiante dans des bâtiments privés ou professionnels, quel que soit le mode de chauffage (fuel, gaz, électricité). Ils disposent d'un ou deux contacts pour la commande d'un brûleur, d'un circulateur, d'une vanne, d'un aérotherme, d'une résistance chauffante, d'un contacteur, etc.

Le RAM 366/1 top est prévu pour la régulation d'une zone de chauffe, le RAM 366/2 top pour la régulation de deux zones de chauffe indépendantes.

## Principe de fonctionnement

La température ambiante d'un local-pilote est mesurée par une sonde d'ambiance raccordée par 2 fils au thermostat, qui est monté dans un tableau électrique (pour le RAM 366/2 top, deux sondes d'ambiance dans deux locaux-pilotes).

La température mesurée par la sonde d'ambiance est comparée à la consigne réglée au thermostat. Selon le résultat de la comparaison, le thermostat enclenche ou déclenche un contact inverseur libre de potentiel permettant la commande électrique de n'importe quel système de chauffage, de ventilation ou de refroidissement.
La sonde d'ambiance standard ne permet pas la modification à distance de la température réglée au thermostat. Par contre, la sonde d'ambiance réglable permet de modifier la température de ± 3 °C par rapport à la consigne réglée au thermostat.

Les thermostats sont équipés d'une horloge digitale «top» à un ou deux canaux pour la programmation de régimes confort et réduit dans un cycle de 24 heures ou de 7 jours.

Un ou deux boutons-poussoirs permettent de choisir le mode de fonctionnement du thermostat:
– fonction automatique: l'horloge commande automatiquement les régimes aux heures et jours programmés
– régime confort permanent
– régime réduit permanent
– fonction antigel 6 °C.

Le thermostat peut également être raccordé à un ou deux contacts de dérogation externes (commande par récepteur téléphonique, par exemple). Il est alors possible par une commande externe et/ou par téléphone de forcer le thermostat en régime confort ou antigel quel que soit le programme de l'horloge.

## Fonctions prioritaires

1. Commande à distance régime confort
2. Commande à distance fonction antigel
3. Dérogation par bouton-poussoir incorporé
4. Dérogation vacances
5. Dérogation momentanée au niveau de l'horloge
6. Fonction automatique.

## Description des fonctions

| | | | |
|---|---|---|---|
| 1 | Numéro des jours de semaine (1: lu, 2: ma, etc.) | 9 | LED jaune: fonction automatique activée |
| 2 | Curseur pour identifier le jour de semaine | 10 | Réglage du régime confort |
| 3 | Affichage de l'heure et des minutes | 11 | LED jaune: régime confort activé |
| 4 | Message en 6 langues | 12 | LED jaune: régime réduit activé |
| 5 | Profil du programme pour 24 heures | 13 | Réglage du régime réduit |
| 6 | Accès à la programmation ou à la mise à l'heure | 14 | LED verte: fonction antigel activée |
| 7 | Touches +/– pour se déplacer dans le menu ou pour incrémenter/décrémenter une valeur | 15 | LED rouge: thermostat en appel de chaleur |
| 8 | Confirmation/mémorisation | 16 | Bouton-poussoir pour le choix de la dérogation |

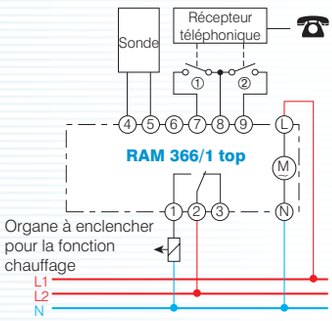


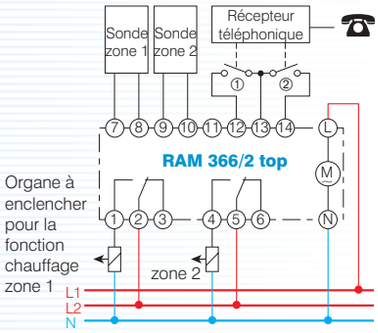


Remarque: si le thermostat est utilisé pour ventiler ou refroidir, l'organe de refroidissement doit être connecté à la borne 3 pour le RAM 366/1 top et aux bornes 3 et 6 pour le RAM 366/2 top.

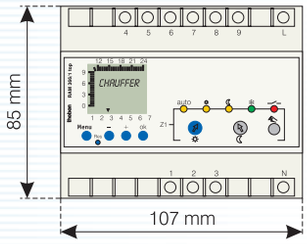


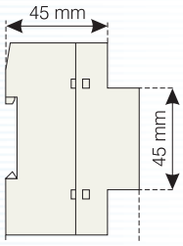


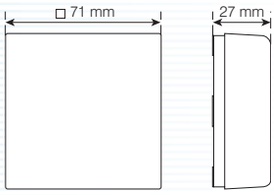


Sonde d'ambiance

## Caractéristiques techniques du thermostat

| | |
|---|---|
| Régime confort | réglable de 6 à 30 °C (2 réglages distincts pour RAM 366/2 top) |
| Régime réduit | réglable de 6 à 26 °C (2 réglages distincts pour RAM 366/2 top) |
| Anticipation thermique | différentiel de ± 0,4 K |
| Période de régulation | 3 minutes ON / 3 minutes OFF lorsque la température mesurée est égale à la température réglée |
| Précision de réglage | ± 0,5 °C |
| Alimentation | 230 V 50 à 60 Hz ± 10 % |
| Consommation | maximum 3 VA |
| Contacts | 1 ou 2 inverseurs libres de potentiel |
| Matériau de contact | AgCdO |
| Pouvoir de coupure | 10 A/250 V AC cos φ = 1; 2 A/250 V AC cos φ = 0,6 |
| Témoins lumineux | LED jaune: fonction automatique<br>LED jaune: régime confort<br>LED jaune: régime réduit<br>LED verte: fonction antigel<br>LED rouge: contact en position enclenchée (appel de chaleur) |

## Caractéristiques techniques de l'horloge

| | |
|---|---|
| Type | digitale 1 ou 2 canaux |
| Base de temps | quartz |
| Durée minimale programmable | 1 minute |
| Précision de commutation | à la seconde |
| Dérive maximale | 1 s/24 h à 20 °C |
| Affichage | LCD |
| Indication dans affichage | heure, jour de semaine, dérogation vacances, messages en 6 langues, profil du programme, fonction en cours |
| Indication sur interrogation | date, loi de commutation heure d'été/hiver, durée de dérogation vacances, moments de commutation |
| Capacité mémoire | 42 pas de programme |
| Réserve de marche | 5 ans par pile au lithium |

## Autres caractéristiques

| | |
|---|---|
| Tension appliquée à la sonde | 5 V (longueur maximum du câble = 50 m) |
| Température admissible au thermostat | -10 à +50 °C |
| Matériau du boîtier | thermoplast autoextinguible à haute résistance au feu |
| Degré de protection | IP 20 selon EN 60529 |
| Classe de protection | II selon EN 60335-1 (appareil monté en tableau) |
| Raccordement | bornes à vis maximum 4 mm² |
| Montage | fixation sur rail DIN 35 mm EN 50022 ou fixation murale à l'aide du kit de montage 907 0 053 |

| RÉFÉRENCES DE COMMANDE | |
|---|---|
| **RAM 366/1 top** | régulation d'une zone de chauffe |
| **RAM 366/2 top** | régulation de deux zones de chauffe indépendantes |
| **907 0 191** | sonde d'ambiance standard |
| **907 0 192** | sonde d'ambiance réglable |