Servomoteurs SM100

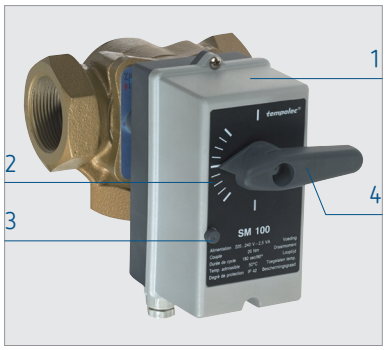

SM100.180.2CA 230V

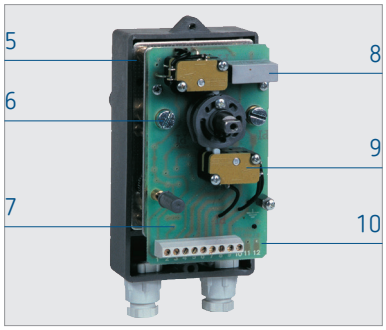

1 boîtier IP42
2 échelle graduée
3 débrayage
4 indicateur de position, levier pour un positionnement
5 engrenages en acier traité
6 deux vis de fixation
7 platine métallique
8 moteur synchrone, robuste et silencieux
9 deux fins de course à contact inverseur libre de potentiel
10 circuit imprimé

Le servomoteur SM100 convient pour la motorisation de vannes rotatives, vannes mélangeuses, vannes à sphère, vannes d'isolement, clapets d'air, etc.

- Débrayage manuel possible
- Indicateur de position
- Levier pour un positionnement manuel
- Engrenages en acier traité
- Moteur synchrone, robuste et silencieux
- 2 fins de course à contact inverseur libre de potentiel.

Caractéristiques techniques

Alimentation	220 à 240 V AC 50 Hz, 24 V AC sur demande
Consommation	3 VA
Contacts auxiliaires	maximum 10 A / 250 V AC
Température admissible	50 °C
Degré de protection	IP42, IP55 possible sur demande et par quantité
Commandes 3 points	

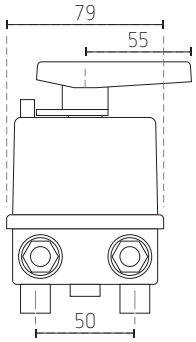

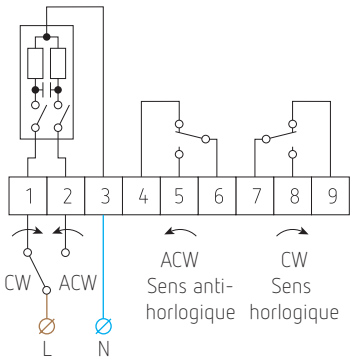

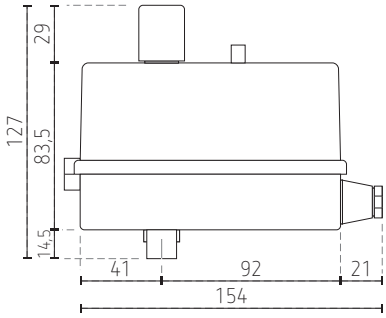

K01, kit de fixation pour servomoteurs SM100 sur vannes à brides Tempolec jusque DN 80

Réf. de commande	Temps de course pour un angle de 90°	Couple Nm	Pour vanne mélangeuse jusque Ø	Pour vanne à sphère jusque Ø
SM100.020.2CA 230V	20 s	7 Nm	1"	–
SM100.030.2CA 230V	30 s	10 Nm	1"	–
SM100.060.2CA 230V	60 s	15 Nm	2"	6/4"
SM100.180.2CA 230V	3 min	20 Nm	DN 80	2"
SM100.480.2CA 230V	8 min	25 Nm	DN 80	2"

Accessoire

K01	kit de fixation pour servomoteurs SM100 sur vannes à brides Tempolec jusque DN 80

Rue de Biesme 49
B-6530 THUIN
TEL 071 59 00 39
info@tempolec.be
www.tempolec.com