Mini détecteur de présence
thePiccola P360-100 DE WH

thePiccola P360-100 DE WH,
fourni avec bloc d'alimentation

Avec plaque de recouvrement noire,
thePiccola COVER BK

- Mini détecteur de présence pour montage encastré au plafond
- Zone de détection circulaire de 360°, jusqu'à 8 m de diamètre (50 m²)
- 1 canal lumière
- Commande automatique de l'éclairage en fonction de la présence et de la luminosité
- Mesure de lumière mixte
- Fonctionnement commutable en mode automatique ou semi-automatique (= détecteur d'absence)
- Valeur de commutation de la luminosité réglable, fonction d'apprentissage
- Fonction impulsions
- Mode test pour vérifier le fonctionnement et la zone de détection
- Possibilité de raccorder un bouton-poussoir pour une commande manuelle
- Appareil préréglé en usine pour une mise en service immédiate
- Réglage du seuil de luminosité et de la temporisation par 2 potentiomètres ou télécommande theSenda B ou theSenda P
- Télécommandes de paramétrage theSenda B et theSenda P, télécommande utilisateur theSenda S, en option
- Montage maître/esclave pour étendre la zone de détection.

Caractéristiques techniques

Tension d'alimentation	110 à 240 V AC, 50 à 60 Hz
Consommation stand-by	~ 0,4 W
Zone de détection	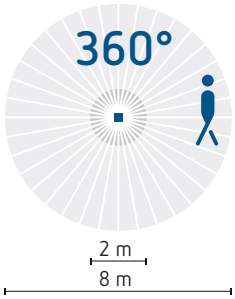 max. Ø 8 m : déplacement transversal Ø 2 m : personne assise ou déplacement frontal
Hauteur de montage	2 à 4 m
Pouvoir de coupure	10 A/240 V AC cos φ = 1
Puissance de commutation minimale	10 mA
Réglage de la luminosité	5 à 1000 lx/∞
Temporisation au déclenchement	30 s à 30 min
Charge de lampes à incandescence/halogène	2 000 W
tubes fluorescents compensés en série, non compensés	2 000 VA
tubes fluorescents (compensés en parallèle	1 300 W, 140 µF
lampes fluorescentes compactes	300 W
LED	LED < 2 W : 55 W, LED > 2 W : 600 W
Indice de protection	**IP55** pour le capteur, IP20 pour le bloc d'alimentation selon EN 60529
Classe de protection	II
Température ambiante	-20 à +50 °C
Raccordement	par bornes à vis

Mini détecteur de présence thePiccola P360-100 DE WH

Luxmètre intégré

Télécommande avec app theSenda Plug
theSenda B

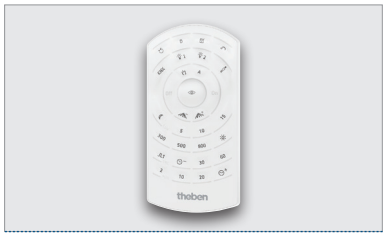

Télécommande de paramétrage
theSenda P (la touche ☼ désactive le réglage des lux)

Télécommande utilisateur theSenda S

Schémas de raccordement

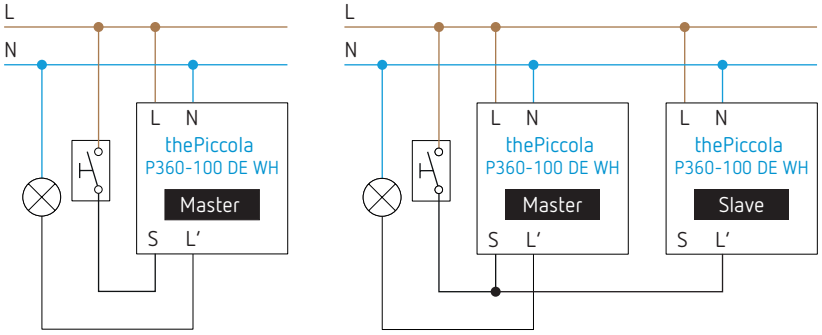

Plan d'encombrement

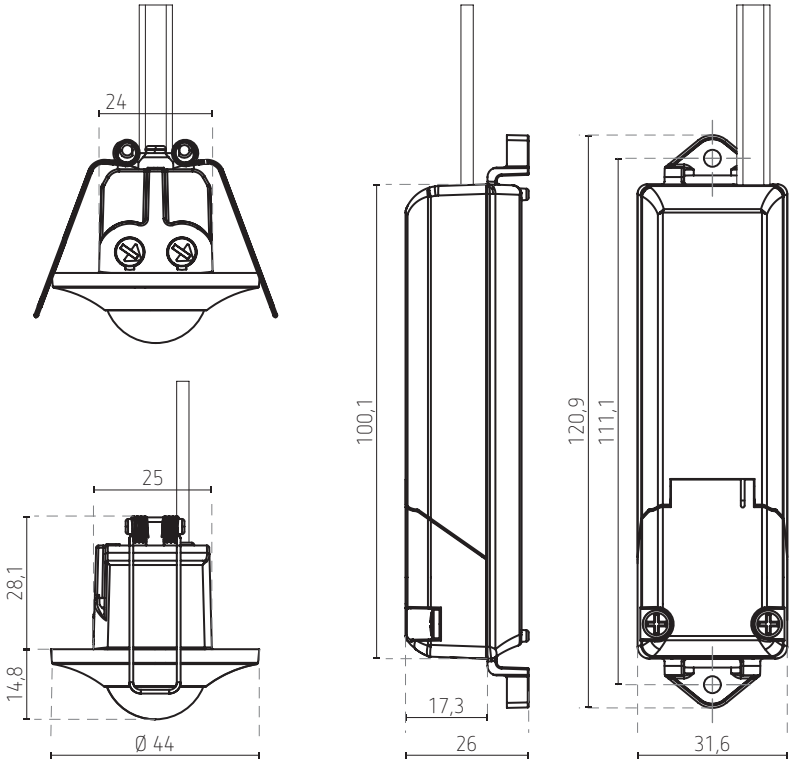

Découpe au plafond : Ø de 34 à 36 mm

Bloc d'alimentation

Réf. de commande	N° fournisseur	EAN	Description
thePiccola P360-100 DE WH	2090200	4003468200001	mini détecteur de présence, avec bloc d'alimentation, blanc
En option			
thePiccola COVER BK	9070797	9900000092382	plaque de recouvrement noire
theSenda B	9070985	4003468902073	télécommande avec app theSenda Plug
theSenda P	9070910	4003468900475	télécommande de paramétrage
theSenda S	9070911	4003468900505	télécommande de l'utilisateur

tempolec solutions through technology
Rue de Biesme 49
B-6530 THUIN
TEL 071 59 00 39
info@tempolec.be
www.tempolec.com