Servomoteurs **SM100** et **SM100R**

Montage et raccordement sur vannes mélangeuses et vannes à sphère TEMPOLEC

1. Montage

Pour plus de facilité, nous conseillons toujours de positionner le servomoteur sur mi-course (milieu de l'échelle graduée) avant de le monter sur la vanne également en position mi-course (voir repère sur l'axe de la vanne des figures au point 2 de la page suivante).

Pour positionner le servomoteur sur mi-course, appuyer sur le bouton de débrayage (1) et tourner le levier (2) pour que le repère de position (3) soit en face du milieu de l'échelle graduée.

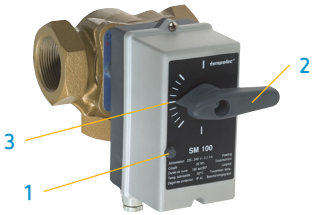

Pour fixer le servomoteur ainsi positionné sur la vanne :
- enlever le levier manuel et le repère de position
- ôter les vis du couvercle
- enlever la poignée manuelle de la vanne (mélangeur uniquement)
- enlever les bouchons en plastique bleu et rouge (mélangeur uniquement)
- positionner le servomoteur sur la vanne (si possible presse-étoupe orientés vers le bas)
- fixer le servomoteur à l'aide des 2 longues vis de fixation
- ne pas serrer trop fort les vis de fixation
- procéder au raccordement électrique avant de remonter le couvercle et le levier manuel.

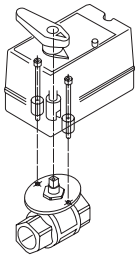

Montage sur vanne à sphère

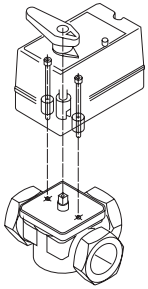

Montage sur vanne 3 ou 4 voies à raccords filetés

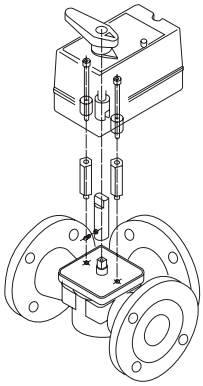

Montage sur vanne 3 ou 4 voies à brides

2. Vannes mélangeuses et vannes à sphère Tempolec en position mi-course

Vanne mélangeuse 3 voies avec chaudière à gauche

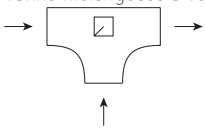

Vanne mélangeuse 3 voies avec chaudière à droite

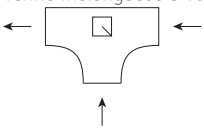

Vanne mélangeuse 4 voies avec chaudière à gauche

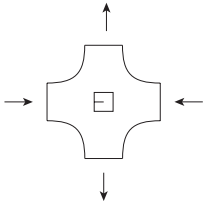

Vanne mélangeuse 4 voies avec chaudière à droite

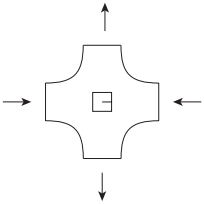

Remarque : les vannes à 4 voies d'un diamètre supérieur à 1" ont un axe rectangulaire.

Vanne à sphère 2 voies

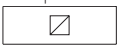

Vanne à sphère 3 voies

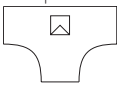

3. Raccordement électrique

3.1. SM100

Cette version du servomoteur nécessite une commande par deux contacts distincts ou par un inverseur.

Raccordement général

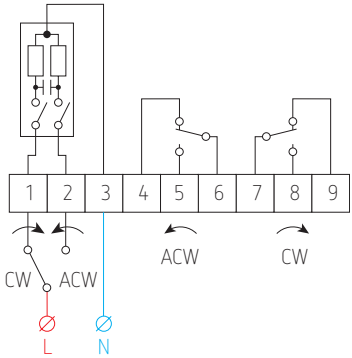

CW : sens horlogique

ACW: sens anti-horlogique

Raccordement avec un thermostat à horloge THEBEN RAM

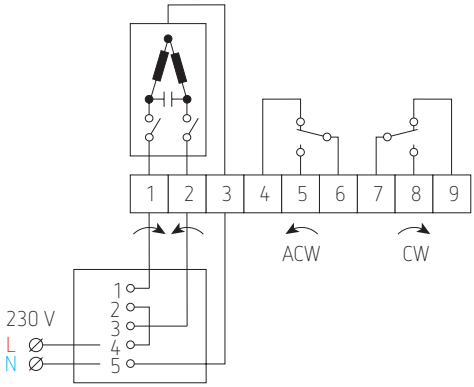

Si le servomoteur tourne à l'envers, inverser les fils aux bornes 1 et 2 du servomoteur, ou aux bornes 1 et 3 du thermostat.

Raccordement avec une régulation climatique SAM81.1 ou SAM91

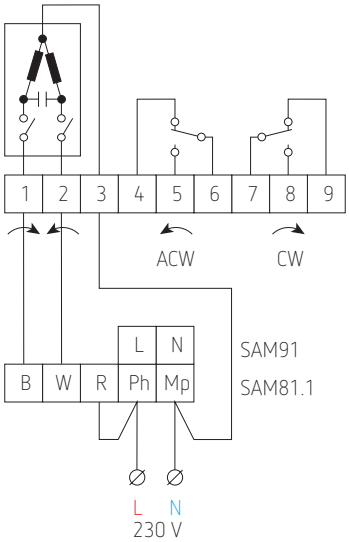

Si le servomoteur tourne à l'envers, inverser les fils aux bornes 1 et 2 du servomoteur, ou aux bornes B et W du régulateur.

Raccordement avec une régulation climatique SAM83.1, SAM84, SAM2000 ou SAM2100

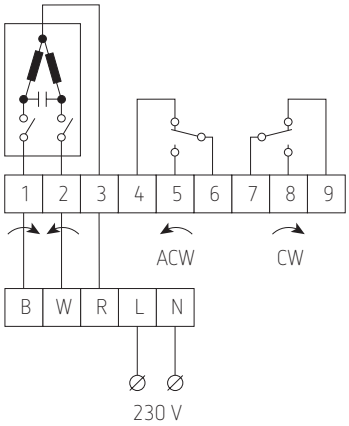

3.2. SM100R

Un relais auxiliaire est incorporé dans cette version du servomoteur. La commande peut être réalisée par un simple contact NO.

Un interrupteur à deux positions permet de choisir dans quel sens le SM100R tourne lorsque le contact de commande est fermé. Position A : sens anti-horlogique, position B : sens horlogique.

Raccordement avec un thermostat simple

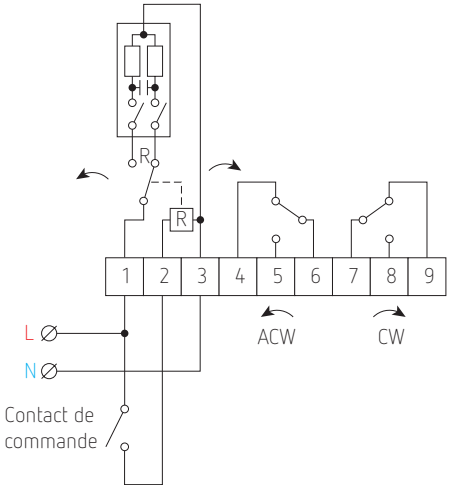

Lorsque la vanne est totalement ouverte ou totalement fermée, les contacts auxiliaires aux bornes 4-5-6 et 7-8-9 permettent de commander un brûleur, un circulateur, un compteur horaire, des témoins lumineux, etc.

Ces contacts inverseurs sont libres de potentiel et admettent une charge maximale de 5 A / 250 V AC.

4-5-6 = contact actionné lorsque le servomoteur est «à fond à gauche».

7-8-9 = contact actionné lorsque le servomoteur est «à fond à droite».

tempolec

B-6530 THUIN
Route de Biesme 49
TEL 071 59 00 39
info@tempolec.be
www.tempolec.be